Ե.Բ ԲԱՐԱՎՈՐ Բմ-1;Բմ-2;Բմ-3

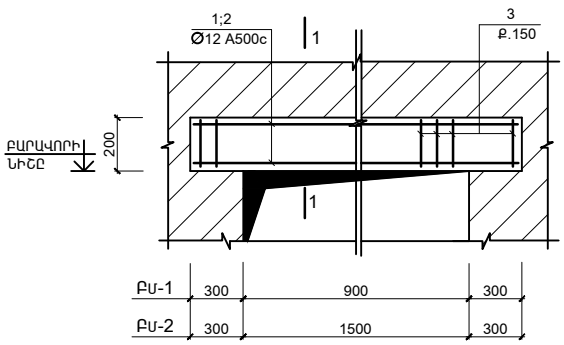

1 - 1

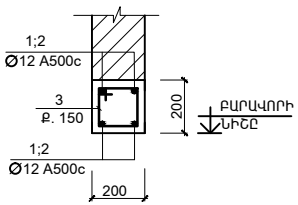

Ց - 1*

(1.0 ԳԾ.Մ ՀԱՄԱՐ)

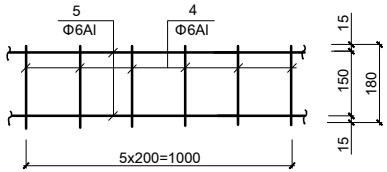

ՏԱՐՐԵՐԻ ՄԱՍՆԱՑՈՒՑԱԿ

ԴԻՐՔ	ԷՍՔԻԶ
3	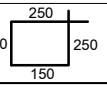

ՄԱՍՆԱԳԻՐ

ԴԻՐՔ	ՆՇԱՆԱԿՈՒՄԸ	ԱՆՎԱՆՈՒՄԸ		ՔԱՆ.	ՔԱՇԸ ՄԻԱՎՈՐԻ ԿԳ.	ՃԱՆՈԹ. ԸՆԴ. ԿԳ.
	ՄԻԱՁՈՒՅԼ Ե.Բ ԷԼ_ԵՐ					
		Ե.Բ ԲԱՐԱՎՈՐ Բմ-1	(17 ՀԱՏ)			
1	ГОСТ Р 52544 - 2006	Φ12 A500C	L = 1500	4	1.35	5.4
3	–"–	Φ6 A-I	L = 800	10	0.18	1.8
		ՆՅՈՒԹԸ՝				
		ԲԵՏՈՆ B 15				0.06 (Մ³)
		Ե.Բ ԲԱՐԱՎՈՐ Բմ-2	(3 ՀԱՏ)			
2	ГОСТ Р 52544 - 2006	Φ12 A500C	L = 2100	4	1.9	7.6
3	–"–	Φ6 A-I	L = 800	15	0.18	2.7
		ՆՅՈՒԹԸ՝				
		ԲԵՏՈՆ B 15				0.09 (Մ³)
	ՄԵՏԱՂԱԿԱՆ ԷԼ-ԵՐ					
		ՑԱՆՑ Ց-1*	(300.0 ԳԾ.Մ)			
5	ГОСТ Р 52544 - 2006	Φ6 A-I	L = 1000	2	0.22	0.44
4	–"–	Φ6 A-I	L = 180	5	0.04	0.2
				ԸՆԴ. (1.0 ԳԾ.Մ)		0.64

ՄԵՏԱՂԻ ԾԱԽՍԻ ԱՄՓՈՓԱԳԻՐԸ ՄԵԿ ԷԼ-ՏԻ ՀԱՄԱՐ ; ԿԳ

ԷԼ - ՏԻ ՄԱԿՆԻՇԸ	ԱՄՐԱՆԱՅԻՆ ՏԱՐՐԵՐ						ԸՆԴ. ԾԱԽՍԸ
	ԱՄՐԱՆԻ ԴԱՍԸ						
	A-I			A500C			
	ГОСТ Р 52544-2006						
	Φ6		ԸՆԴ.	Φ12		ԸՆԴ.	
Բմ-1	1.8		1.8	5.4		5.4	7.2
Բմ-2	2.7		2.7	7.6		7.6	10.3

ԾՐԱԳՐԻ ԱՌԱՋԱԴՐԱՆՔ՝ TAT-04				ԴԱՇՏԱՔԱՐԻ ՄԱՆԿԱՊԱՐՏԵԶԻ ԿԱՌՈՒՑՈՒՄ		
				ԿՈՆՍՏՐՈՒԿՏՈՐԱԿԱՆ ՄԱՍ	ՓՈՒԼ	ԹԵՐԹ	ԹԵՐԹԵՐ
					ԱՆ	ԵԿ-29	34
ՆԱԽԱԳԾ.	ԱՂԱՋԱՆՅԱՆ Լ.			Ե.Բ ԲԱՐԱՎՈՐՆԵՐ (ՄԻՋՆՈՐՄՆԵՐ)	INTER energia	ՌՆՏԵՐ էներգիա ՍՊԸ	
ՊԱՇՏՈՆ	ԱԶԳԱՆՈՒՆ	ՍՏՈՐԱԳՐ.					